Positionsplan Baugrube
M. 1:200

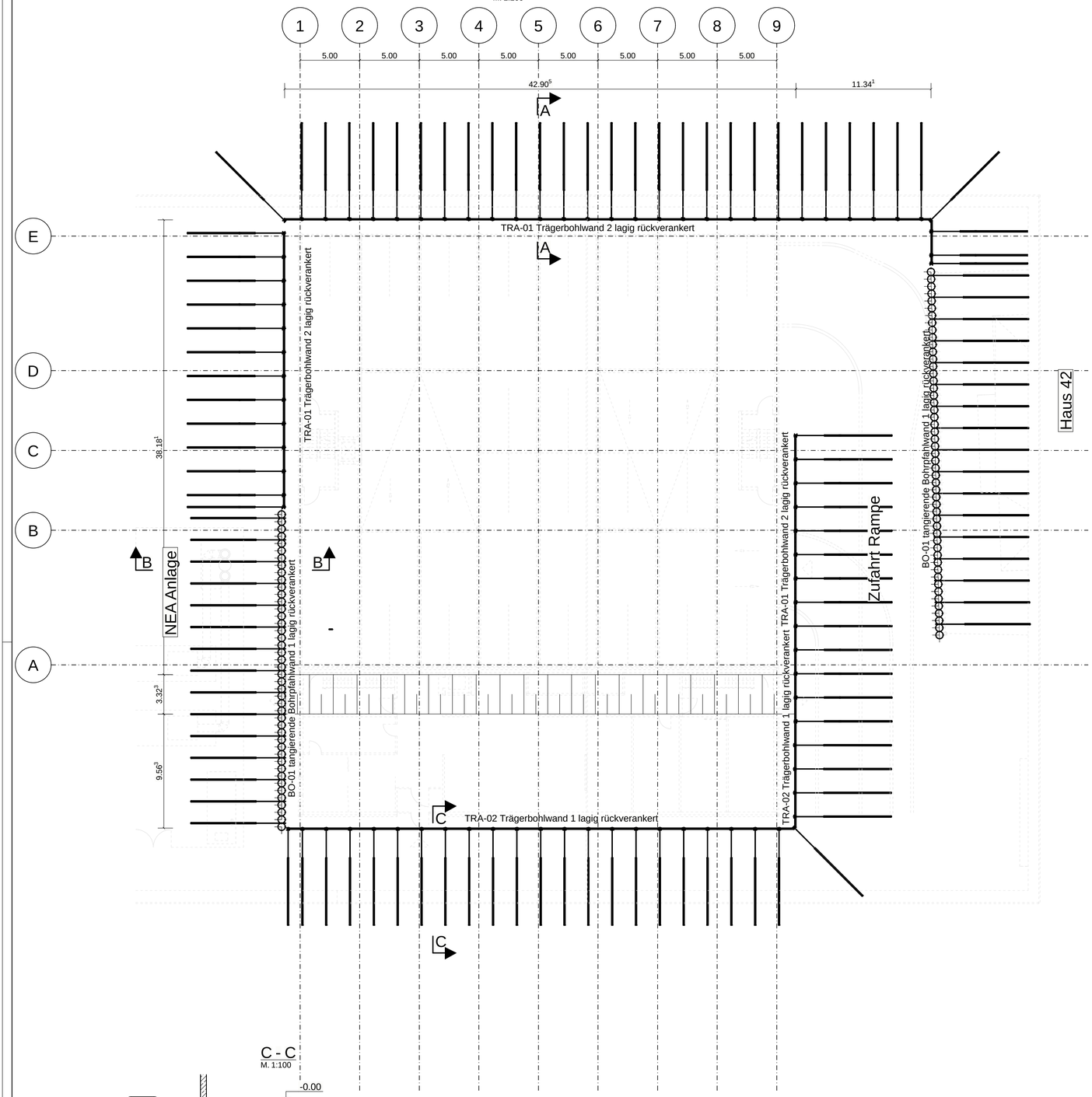

A - A
M. 1:100

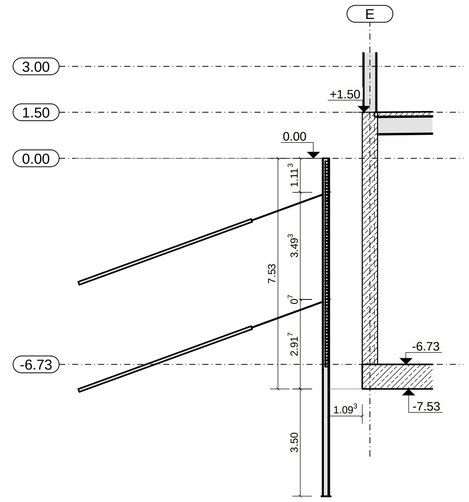

B - B
M. 1:100

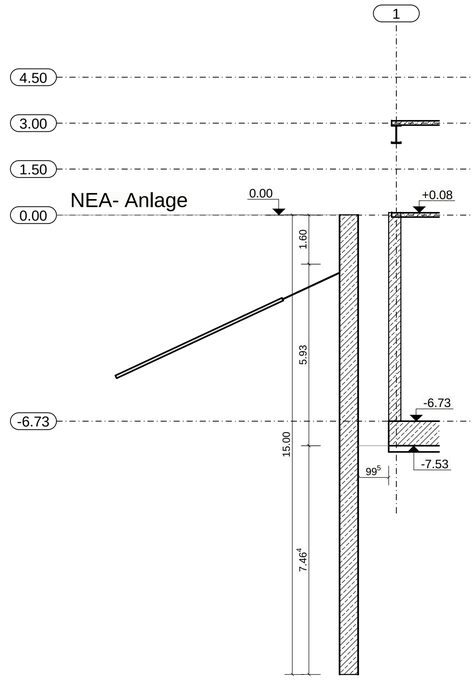

C - C
M. 1:100

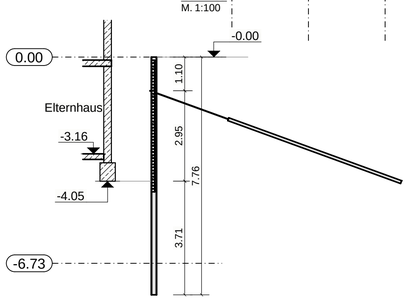

Index	Datum	Änderung
00	23.09.2025	Zeichnung erstellt

Übersichtplan
unmaßstäblich !

BAUVORHABEN: NEUBAU ELTERNHAUS-WIRTSCHAFTSHOF-PARKHAUS
KÖLNER PLATZ 1
80804 MÜNCHEN

BAUHERR: MÜNCHEN KLINIK gGmbH
THALKIRCHENER STRASSE 48
80337 MÜNCHEN

VERTRETEN DURCH: MÜNCHEN KLINIK BAU PROJEKTGESELLSCHAFT mbH
KÖLNER PLATZ 1
80804 MÜNCHEN

Planer: IB Prof. Dr.-Ing. Vogt
Planungsgesellschaft mbH
Schönbachstraße 2
04299 Leipzig
Tel.: 0341 23 30 559
Mail: info@ib-prof-vogt-leipzig.de

BKW ENGINEERING | IB Vogt

FACHPLANER STATIK:	FACHPLANER HLS+ELT:	FACHPLANER MEDIZINTECHNIK:	FACHPLANER AUSSENANLAGEN:
IB Prof.Dr.-Ing. Vogt Planungsgesellschaft mbH Schönbachstraße 2 04299 Leipzig	.	.	.

Planungsphase: VORPLANUNG

Planinhalt: Positionsplan Baugrube

GEZEICHNET:	BEARBEITET:	GEPRÜFT:	DATUM:	MASZSTAB:
				1:200 1:100

PLANNUMMER	INDEX:	STATUS:
KS-EWP-GR-V-T-P-101	00	p

Tekla Structures